Goluri noi zona ax E-F/6-7 - Plan cofraj planseu peste mezanin - Vedere de jos

Scara 1:50

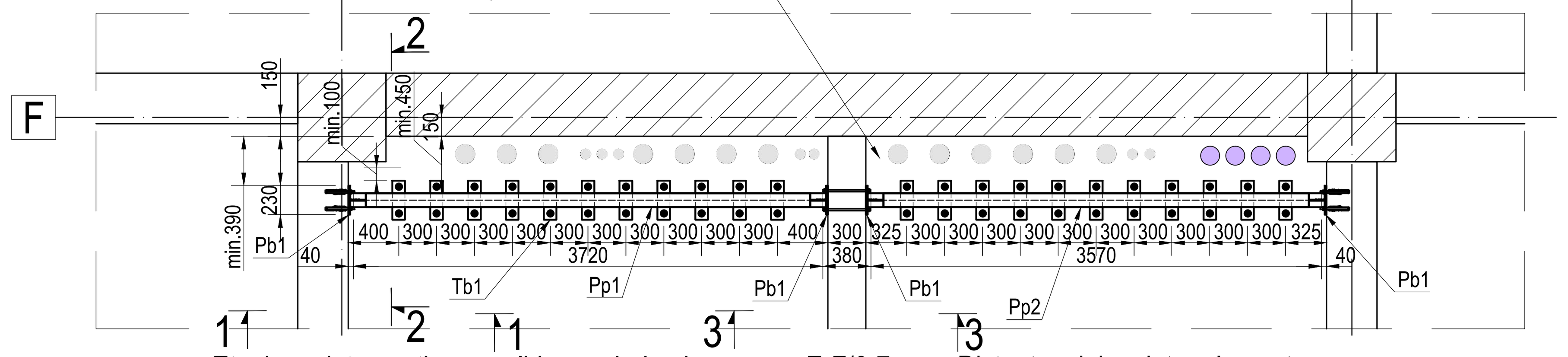

Etapizare interventie consolidare goluri noi zona axe E-F/6-7:

1. Sustinerea planseelor, la toate nivelurile unde este necesara interventia, pe toata durata executiei;
2. Realizarea gaurilor carotate Ø35 mm prin planseu;
3. Montarea grinzilor IPE 220 sub planseul existent, la o distanta de 30 mm;
4. Montarea placutelor si tijelor filetate;
5. Turnarea mortarului de sub-turnare SIKAGROUT 212(sau similar).

Distante minime intre elemente:

1. Distanta minima intre peretele existent si carotele Ø35 mm, va fi de minim 300 mm;
2. Distanta minima intre marginea golurilor noisi marginea placutelor Tb1, va fi de minim 100mm;
3. Distanta minima intre peretele existent si profilul IPE 220, va fi de minim 350 mm.

Detaliul de realizare conlucrare intre grinda IPE 220 si placa din beton armat existenta

Scara 1:10

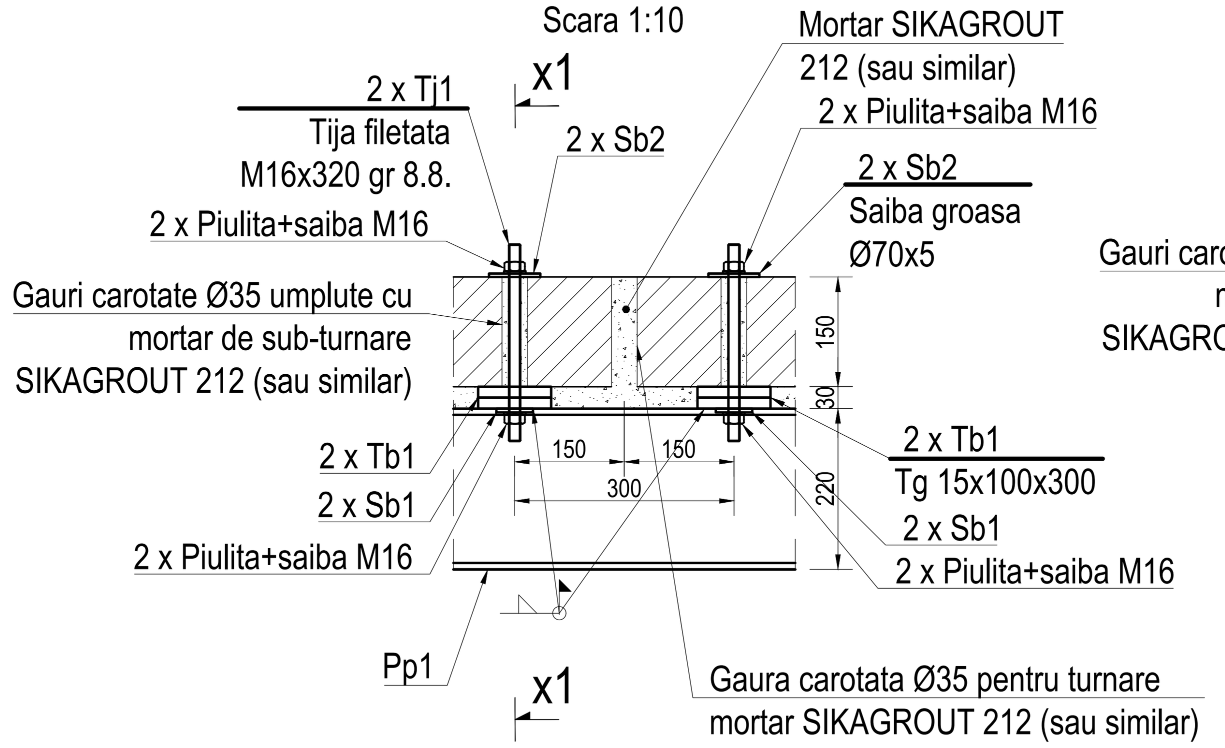

Vedere x1-x1

Scara 1:10

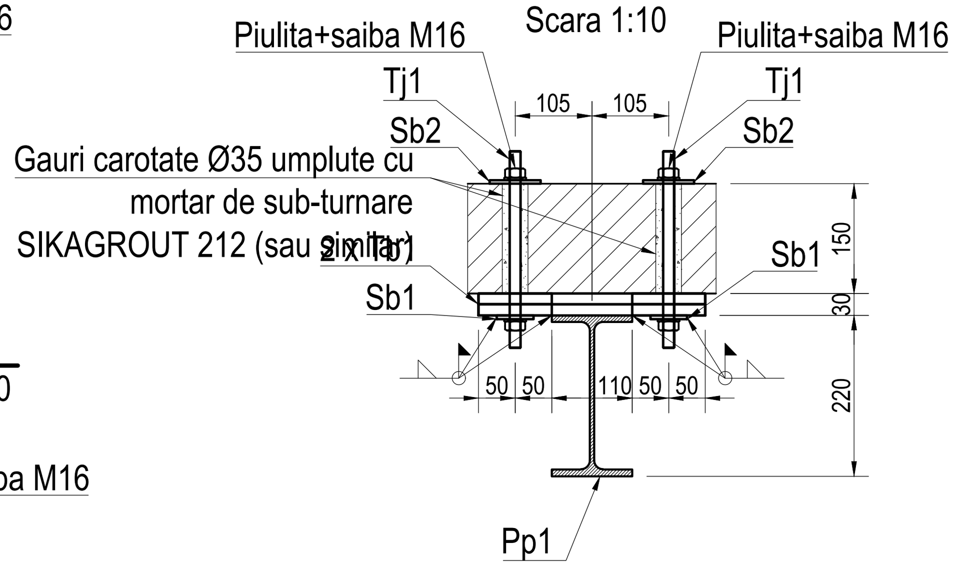

NOTA:

1. Conform "Cod de proiectare seismica partea I : Prevederi de proiectare pentru cladiri" indicativ P100-1/2013, amplasamentul Bucuresti, se caracterizeaza prin ag=0.3g si Tc=1,6sec.
2. Constructia se incadreaza in clasa II de importanta si de expunere la cutremur pentru care factorul γ_I=1.2.
3. Conform "Cod de proiectare. Evaluarea actiunii vantului asupra constructiilor" indicativ CR-1-1-4-2012 - amplasamentul se caracterizeaza prin presiune de referinta a vantului q_{ref}=0.5 kN/m^2.
4. Conform "Cod de proiectare. Evaluarea actiunii zapezii asupra constructiilor" indicativ CR-1-1-3-2012 - amplasamentul se caracterizeaza valoarea caracteristica a incarcarii din zapada la sol $s_{0,k}$=2.0 kN/m^2.
5. Conform HG 766/97, Anexa 3 si regulile privind incadrarea in categorii de importanta publicat in BC4/96, constructia se incadreaza in categoria "B" de importanta - deosebita.
6. Daca nu este specificat altfel, toate cotele pentru beton armat sunt date in cm si cele pentru metal in mm, cu exceptia celor de nivel, care sunt in m.
7. Orice neconcordanta intre plan si situatia din santier va fi semnalata in mod obligatoriu proietantului pentru analiza si solutionare.
8. Daca nu este specificat altfel, toate cotele armaturilor sunt date la exterior.

MATERIALE :

BETON ARMAT MONOLIT

- INFRASTRUCTURA:

FUNDATII:C30/37; XC2; Dmax16; Cl 02; CEM II A/S 42.5(R); S3;
SUBSOL 2: C30/37; XC2; Dmax16; Cl 02; CEM II A/S 42.5(R); S3;
SUBSOL 1: C30/37; XC1,XC1+XD1; Dmax16; Cl 02; CEM II A/S 42.5(R); S3;

- SUPRASTRUCTURA - ELEMENTE VERTICALE:

PARTER SI MEZANIN: C40/50; XC1; Dmax16; Cl 02; CEM II A/S 42.5(R); S3;
ETAJ 1 - ETAJ 2: C30/37; XC1; Dmax16; Cl 02; CEM II A/S 42.5(R); S3;

- SUPRASTRUCTURA - ELEMENTE ORIZONTALE:

PARTER - ETAJ 2: C30/37; XC1; Dmax16; Cl 02; CEM II A/S 42.5(R); S3;

ARMATURA

- BST500 clasa de ductilitate C

OTEL:SR EN 10025 - 2:2004

-Table.................... S355 J0 / SR EN 10210-1/2006
-Profile.................. S355 J0 / SR EN 10210-1/2006

MORTAR:

-SIKAGROUT 212 (sau similar)

ATENTIE!
PREZENTUL PLAN ESTE DETALIAT PENTRU FAZA P.T.+D.E.
LUCRARILE DE EXECUTIE SE VOR INCEPE DOAR DUPA OBTINEREA AUTORIZATIEI DE CONSTRUIRE.

NOTA:
VALORILE INCARCARILOR FOLOSITE IN PROCESUL DE DIMENSIONARE SI VERIFICARE A ELEMENTELOR STRUCTURALE:

Caz de incarcare	Tip incarcae	Valoare kN/m^2
Balcoane	Permanente	2
Balcoane	Utila	2.5
Circulatii	Permanente	3.5
Circulatii	Utila	2.5
Sarpanta	Permanente	2.5
Sarpanta	Zapada	1.6
Terasa circulabila	Permanente	7.5
Terasa circulabila	Utila	4
Terasa circulabila	Zapada	1.6
Terasa necirculabila	Permanente	5.5
Terasa necirculabila	Zapada	1.6
Zona agrement	Permanente	4.3
Zona agrement	Utila	4
Piscina	Permanente	4.3
Piscina	Utila	2
Piscina	Apa piscina	12
Scari	Permanente	3
Scari	Utila	3

Vedere 1-1

Scara 1:10

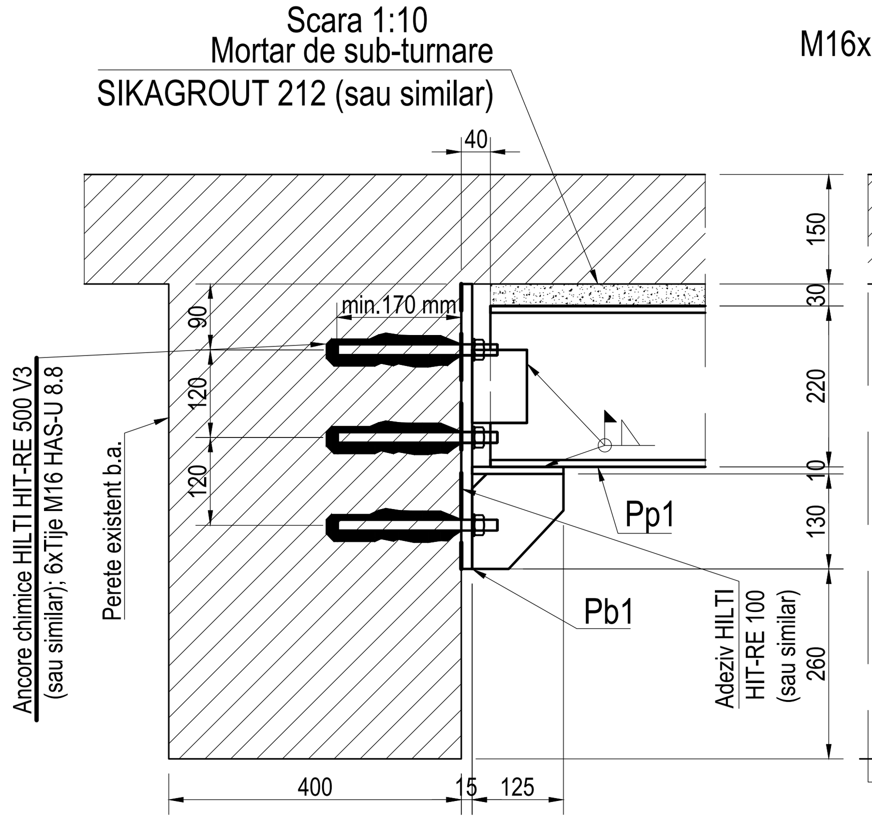

Vedere 2-2

Scara 1:10

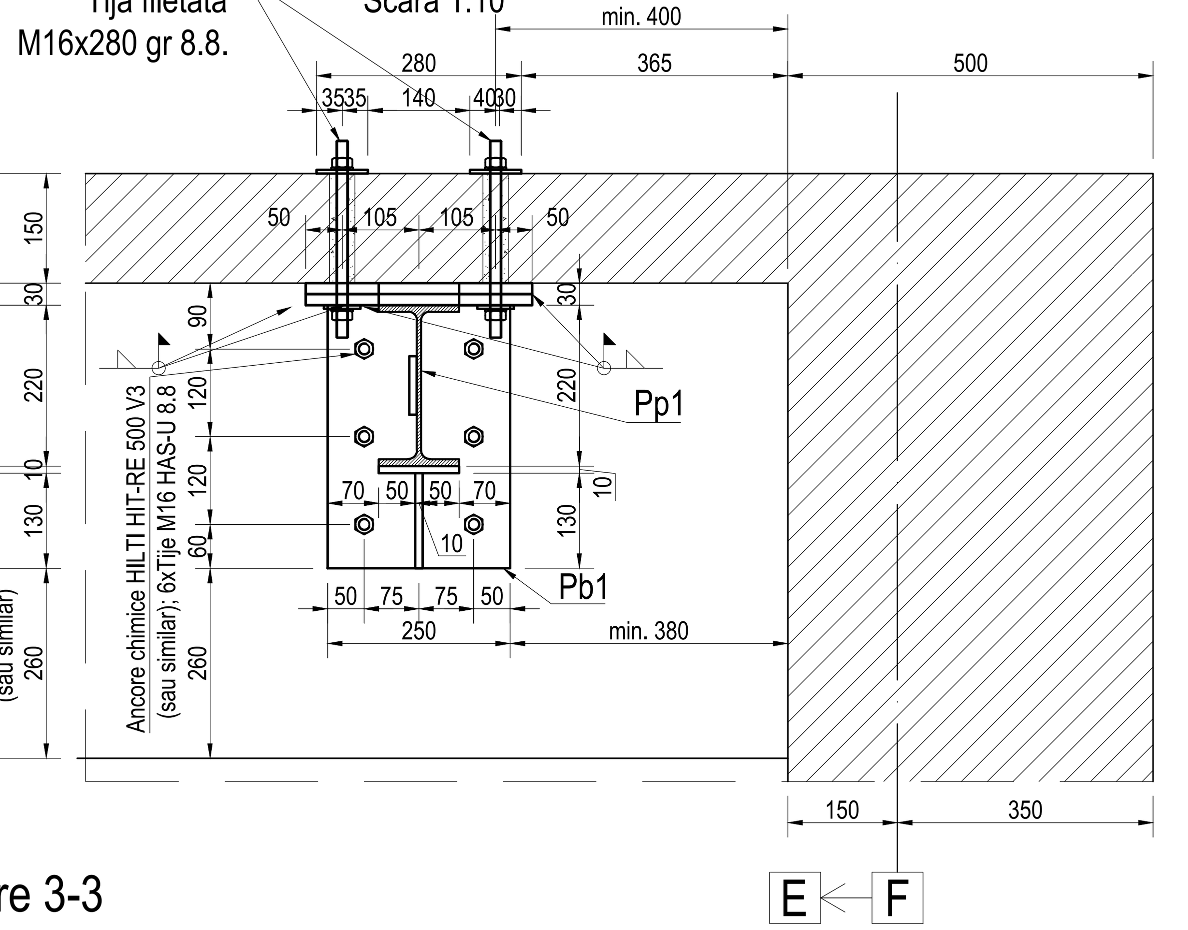

Vedere 3-3

Scara 1:10

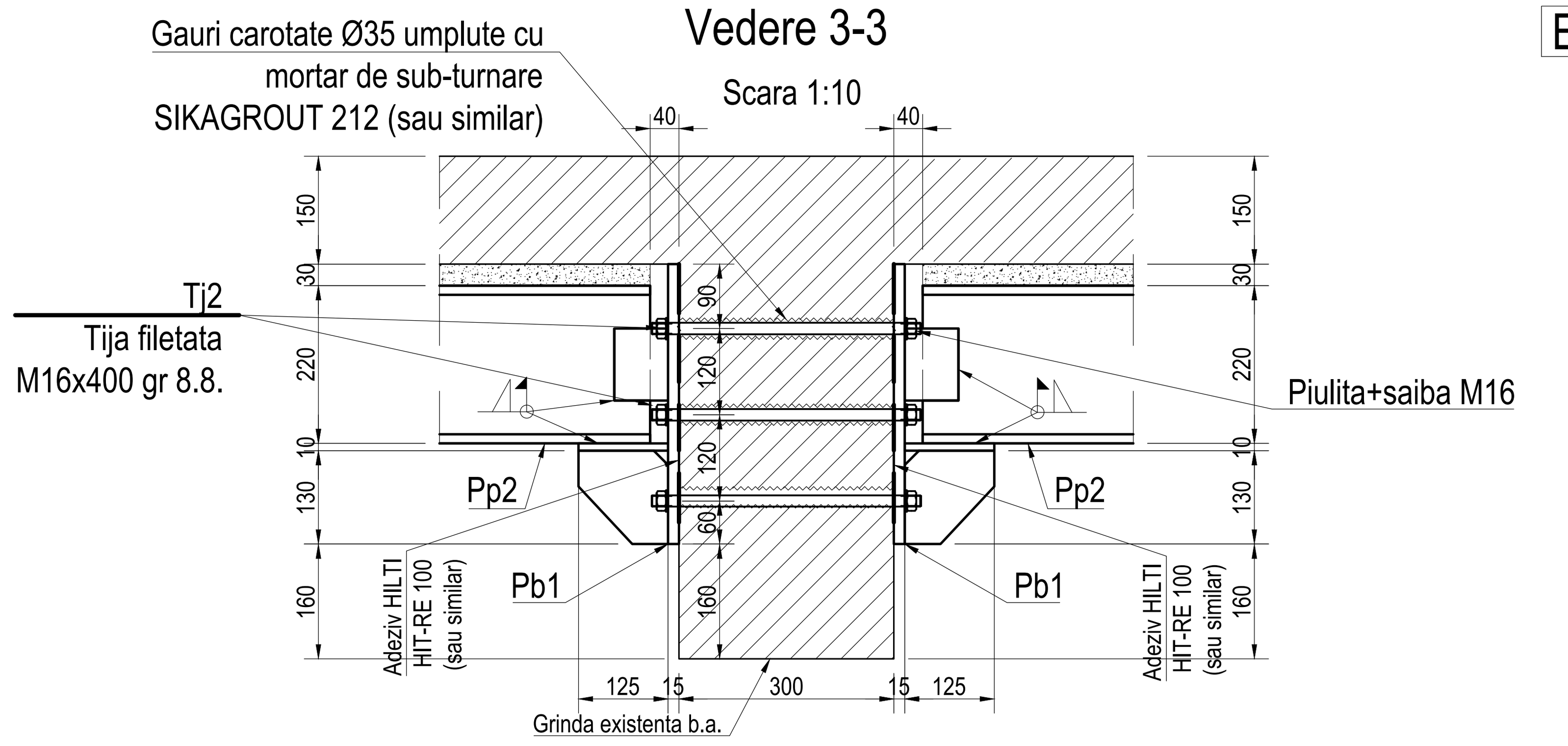

Ansamblu Pb1

Scara 1:10

Vedere a1-a1

Scara 1:10

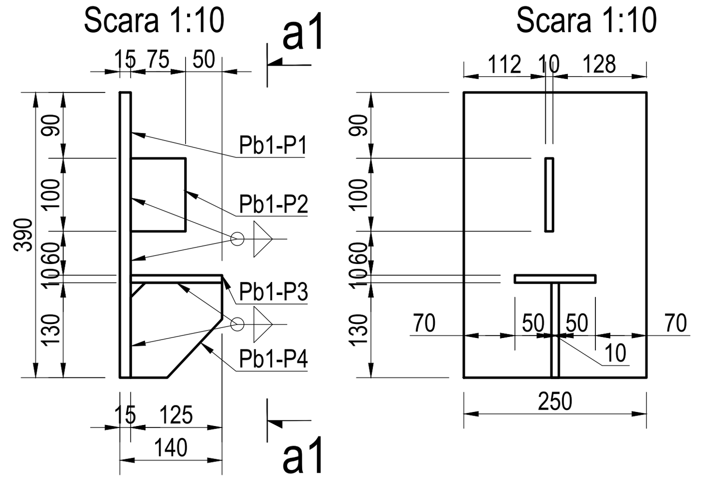

Pp1 - 1 buc
IPE220 - 3720
Scara 1:10

Pp2 - 1 buc
IPE220 - 3570
Scara 1:10

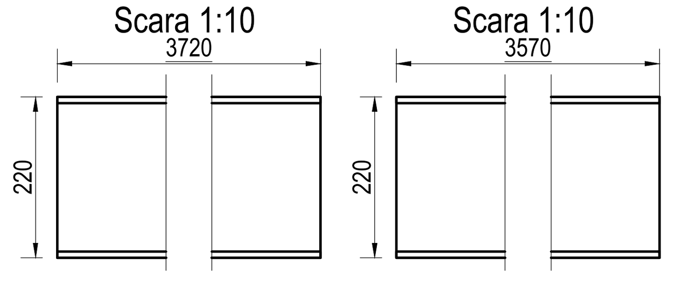

Pb1-P1 - 4 buc
Tg 15x250 - 370
Scara 1:10

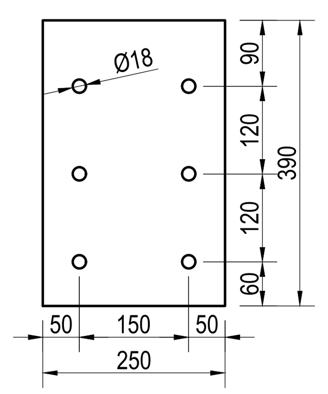

Pb1-P2 - 4 buc
Tg 10x75 - 100
Scara 1:10

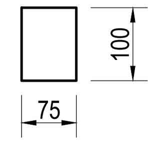

Pb1-P3 - 4 buc
Tg 10x110 - 125
Scara 1:10

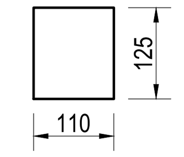

Pb1-P4 - 4 buc
Tg 10x125 - 130
Scara 1:10

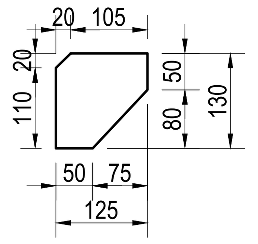

Sb1 - 44 buc
Tg 5 x Ø50
Scara 1:10

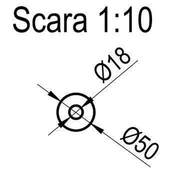

Sb2 - 44 buc
Tg 5 x Ø70
Scara 1:10

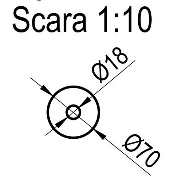

Tb1 - 44 buc
Tg 15x100 - 310
Scara 1:10

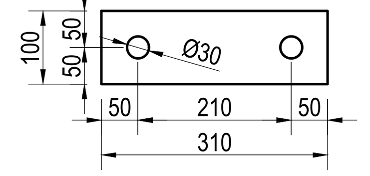

NOTA:

1. Toate imbinarile vor fi realizate numai de catre sudori atestati si cu tehnologii de sudura omologate.
2. Operatiile de debitare a pieselor, precum si cele de prelucrare a marginilor libere si a rosturilor pentru sudare trebuie sa respecte conditiile prevazute in tabelul 3 din C150/99, diferentiate pe nivelurile de acceptare a imbinarilor sudate;
3. In conformitate cu prevederile „Ghidului de proiectare privind protectia impotriva coroziunii a constructiilor de otel" GP 121 - 2013 , si a clasificarii mediilor agresive, constructia se incadreaza in clasa de corozivitate C3 - medie.
4. Durabilitatea sistemelor de protectie anticoroziva aplicata pe suprafetele de otel se vor incadra in clasa de durabilitate ridicata (H) : peste 15 ani
5. Tolerantele vor fi in conformitate cu STAS 767/88
6. Executantul va elabora o tehnologie de montaj care va asigura stabilitatea elementelor pe timpul montajului, prin ancorare in puncte fixe amplasate la sol. Montarea elementelor se va face cu ajutorul grinzilor rigide de montaj pentru a se evita deformarea prin pierderea stabilitatii elementului.
7. Antrepenorul va analiza daca poate sa monteze ansamblurile din prezentul proiect in functie de capacitatea de ridicare a disozitivelor din dotare. In cazul in care nu se poate incadra in propunerea facuta, se consulta proiectantul de specialitate.
8. Debitarea elementelor metalice se va realiza numai dupa efectuarea unui releveu exact de catre executant.

REVIZIA NR.:	DATA:	MODIFICARE:

Proiectant general: **AS3 ADMINISTRARE STRAZI S3 S.R.L.**
C.U.I.:RO 37804080, J40/9897/2017
Tel/Fax: +40 759.040.480
E: arhitectura@as3-strazi.ro www.as3-strazi.ro

Proiectant de specialitate arhitectura: **AS3 ADMINISTRARE STRAZI S3 S.R.L.**
C.U.I.:RO 37804080, J40/9897/2017
Tel/Fax: +40 759.040.480
E: arhitectura@as3-strazi.ro www.as3-strazi.ro

Proiectant de specialitate instalatii HVAC & sanitare: **ADDICT INVEST S.R.L.**
Nr. Reg: J40/5666/2006 CUI: 18554785
Tel/Fax: +40(0) 371 130 651 / +40(0) 372 897 217
E: office@addict-invest.com www.addict-invest.com
addict — electro - mechanical planners & consultants

Proiectant de specialitate instalatii frigorifice: **INTERNATIONAL COOLING SYSTEMS SRL**
Nr. Reg: J40/6704/2015 CUI: 34600018
Tel/Fax: +40 31 803 48 86 / +40 21 320 08 98
E: office@cooling.ro www.cooling.ro

Proiectant de specialitate rezistenta: PROFESIONAL CONSTRUCT PROIECTARE
STR. G.DEM TEODORESCU, NR. 11D, Parter SECTOR 3, BUCURESTI ROMANIA
TEL: +4 021 320 00 82; FAX: +4 021 320 00 82
http://www.p-c.ro e-mail: office@p-c.ro

Obiect: STRUCTURA DE REZISTENȚĂ A CONSTRUCȚIEI "CORPUL C1" - MODERNIZARE ȘI REAMENAJARE PARC EXISTENT (PARCUL PANTELIMON) SI INFIINTARE PARC PENTRU ACTIVITATI AGREMENT

Adresa: București, Sector 3, Sos. Gării Catelu, Nr. 1 M, Nr. Cadastral 200018

Beneficiar: Primăria Sector 3, Calea Dudești, nr. 191, București

NR. PROIECT: PCP472/2020

FAZA: P.T.+D.E.

SEF PROIECT	ing. S.GEANTA	SCARA: 1:50 1:10	SPECIALITATEA: REZISTENTA
PROIECTAT	ing. S.GEANTA		
DESENAT	ing. V.CRISAN	DATA: MART. 2021	Goluri noi zona ax E-F/6-7 Plan cofraj planseu peste mezanin
VERIFICAT	ing. S.GEANTA		

PLAN NR.: DS01 A1-R04

REVIZIA NR.: Rev00